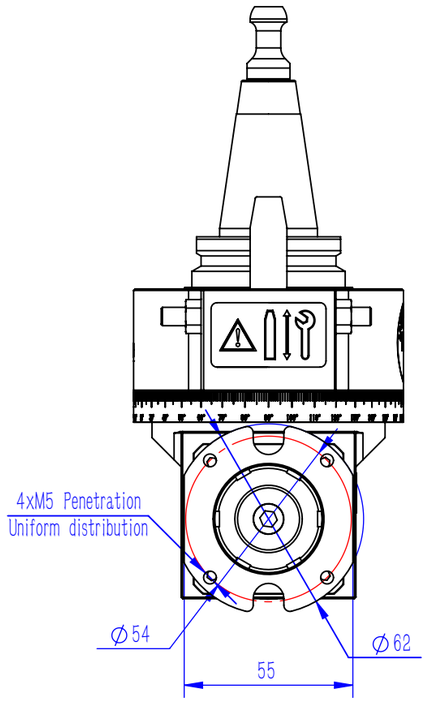

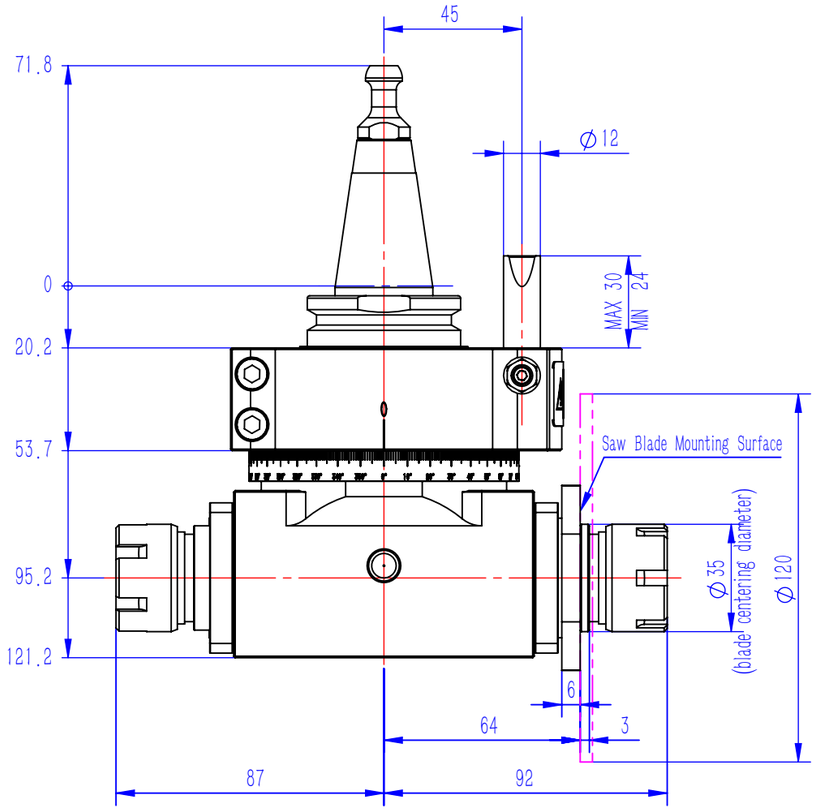

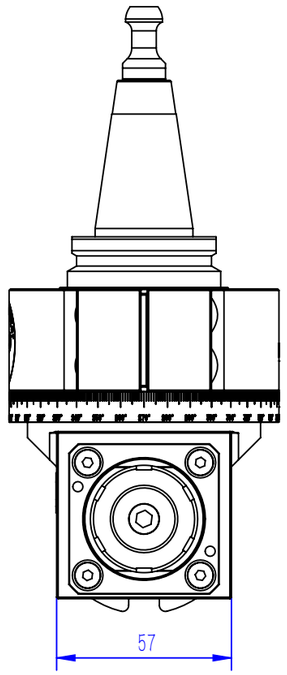

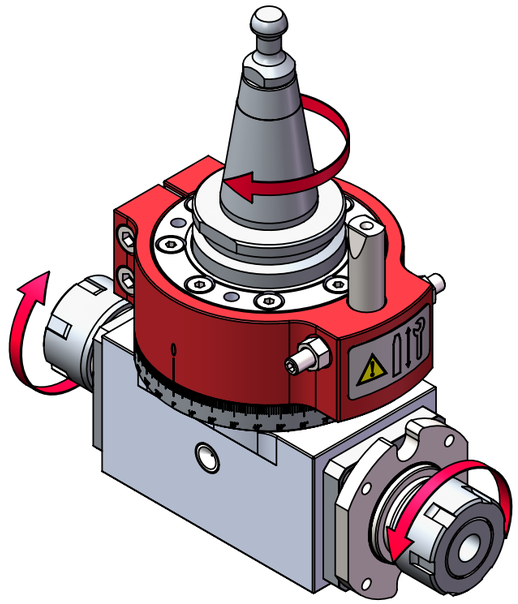

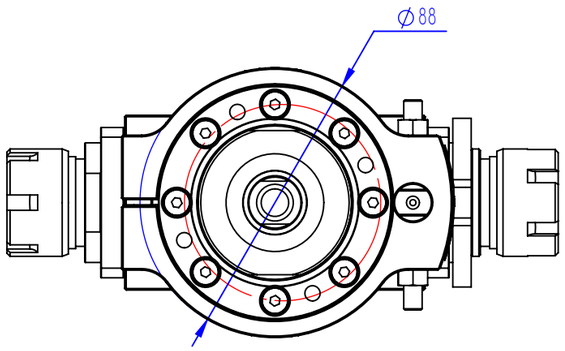

Technical parameters	
Input maximum speed	8400rpm (The maximum speed when using the saw blade is 4200rpm)
Output maximum speed	12000rpm (The maximum speed when using the saw blade is 6000rpm)
Reduction ratio	1：1.43
Tool Holder	ISO30
Output shaft	ER25，One side can be fitted with a saw blade
Lubricating method	Grease lubrication

标记	处数	分区	更改文件号	签名	年 月 日	阶 段 标 记	重量	比例	Jiangsu HQD Spindle Motor Co., Ltd.
设计			标准化					1:2	Angle head—ISO30—ER25×2 (with a saw on one side)
校核			工艺						JD8H10A
主管设计			审核			共 1 张	第 1 张	版本 V01	替代
			批准						